www.ar-therm.com

Scheda tecnica

# AR SLIM - AR SLIM R

## Ventilconvettori per il riscaldamento, raffrescamento e deumidificazione a spessore ridotto.

Le serie AR SLIM e AR SLIM R sono l'innovativa soluzione di ventilconvettore per il riscaldamento, il raffrescamento e la deumidificazione che consente di raggiungere un elevato risparmio energetico grazie alla possibilità di essere abbinato a generatori di calore a bassa temperatura quali pompe di calore, caldaie a condensazione e sistemi integrati con pannelli solari, garantendo il comfort ideale con bassissime emissioni sonore.

## Ultrasottile

Le dimensioni compatte contraddistinte da uno spessore di soli 130 mm, il design elegante e minimale e le prestazioni elevate con bassi consumi energetici, fanno della serie AR SLIM e AR SLIM R la soluzione perfetta per il comfort ideale in ambito residenziale.

## Pannello radiante

In modalità “riscaldamento” è possibile usufruire di un importante vantaggio che integra uno speciale effetto radiante (solo per versione AR SLIM R) al tradizionale funzionamento convettivo. Questa peculiarità garantisce un ulteriore affinamento del comfort ambientale dell’utente, mantenendo costante la temperatura al set-point selezionato ed inizialmente raggiunto in maniera rapida e dinamica dall’utilizzo del ventilatore tangenziale. Questa condizione ideale di comfort potrà essere poi facilmente mantenuta grazie all’ausilio di micro ventilatori a bassissimo consumo, che assicurano il gradiente termico desiderato, in totale armonia e nel massimo silenzio.

## Bassissime emissioni sonore

la principale peculiarità della serie AR SLIM e AR SLIM R, risiede nella capacità di raggiungere la temperatura desiderata dall’utente in maniera rapida e dinamica, mantenendola poi in completa autonomia mediante un’intelligente modulazione della portata aria che predilige le basse velocità di ventilazione, a diretto beneficio del comfort psicofisico dell’utente, sempre garantito da contenute emissioni sonore.

## Elevato risparmio energetico:

Aspetto di fondamentale importanza è anche l’elevato risparmio energetico reso possibile mediante l’utilizzo di un esclusivo motore inverter che permette una sensibile riduzione dei consumi energetici.

## Comando a bordo macchina e a parete

Comando elettronico a bordo macchina completo di scheda madre e pannello Touch LCD con termostato e modulazione continua.

Pannello comandi a muro con Touch LCD, completo di sonda ambiente (da accoppiare da 1 a max 30 MB 010 2T oppure MB 010 4T).

www.ar-therm.com

## Impianto a 2 tubi

| | | | | AR SLIM 5 | AR SLIM 5 R | AR SLIM 15 | AR SLIM 15 R | AR SLIM 25 | AR SLIM 25 R | AR SLIM 35 | AR SLIM 35 R | AR SLIM 45 | AR SLIM 45 R |
|---|---|---|---|---|---|---|---|---|---|---|---|---|---|
| RAFFREDDAMENTO Temp. acqua ingresso: 7°C Temp. acqua uscita: 12°C Temp. aria ingresso: 27°C d.b. - 19°C w.b. | Potenza frigorifera totale | 1 | W | 805 | | 1737 | | 2592 | | 3230 | | 3580 | |
| | | 2 | W | 645 | | 1340 | | 1940 | | 2544 | | 2686 | |
| | | 3 | W | 384 | | 650 | | 1167 | | 1836 | | 1786 | |
| | Potenza frigorifera sensibile | 3 | W | 601 | | 1253 | | 1917 | | 2563 | | 2835 | |
| | | 2 | W | 493 | | 930 | | 1400 | | 2231 | | 2100 | |
| | | 1 | W | 279 | | 373 | | 909 | | 1755 | | 1352 | |
| | Portata acqua | 3 | l/h | 139 | | 299 | | 446 | | 555 | | 616 | |
| | | 2 | l/h | 111 | | 231 | | 334 | | 437 | | 462 | |
| | | 1 | l/h | 66 | | 112 | | 201 | | 316 | | 307 | |
| | Perdite di carico lato acqua | 3 | kPa | 7,0 | | 8,3 | | 22,0 | | 18,0 | | 23,5 | |
| | | 2 | kPa | 1,8 | | 8,0 | | 15,7 | | 9,8 | | 14,7 | |
| | | 1 | kPa | 1,5 | | 3,4 | | 3,5 | | 1,6 | | 7,7 | |
| RISCALDAMENTO Temp. aria: 20°C Temp. acqua ingresso: 45/40° C | Potenza termica | 3 | W | 908 | 972 | 1950 | 2026 | 2657 | 2816 | 3355 | 3607 | 3877 | 4013 |
| | | 2 | W | 676 | 724 | 1461 | 1519 | 1994 | 2113 | 2637 | 2835 | 3029 | 3135 |
| | | 1 | W | 354 | 380 | 853 | 886 | 1056 | 1119 | 1644 | 1767 | 1798 | 1861 |
| | Portata acqua | 3 | l/h | 156 | 156 | 335 | 335 | 457 | 457 | 577 | 577 | 667 | 667 |
| | | 2 | l/h | 116 | 116 | 251 | 251 | 343 | 343 | 453 | 453 | 521 | 521 |
| | | 1 | l/h | 61 | 61 | 147 | 147 | 182 | 182 | 283 | 283 | 309 | 309 |
| | Perdite di carico lato acqua | 3 | kPa | 7,0 | 7,0 | 8,1 | 8,1 | 31,8 | 31,8 | 14,6 | 14,6 | 20,1 | 20,1 |
| | | 2 | kPa | 3,4 | 3,4 | 4,7 | 4,7 | 9,1 | 9,1 | 7,7 | 7,7 | 12,0 | 12,0 |
| | | 1 | kPa | 1,4 | 1,4 | 1,5 | 1,5 | 2,3 | 2,3 | 2,6 | 2,6 | 4,8 | 4,8 |
| RISCALDAMENTO Temp. aria: 20°C Temp. acqua ingresso: 70/60° C | Potenza termica | 3 | W | 1833 | 1962 | 3938 | 4091 | 5350 | 5670 | 6750 | 7256 | 7819 | 8093 |
| | | 2 | W | 1305 | 1396 | 2957 | 3073 | 4014 | 4255 | 5308 | 5706 | 6111 | 6325 |
| | | 1 | W | 680 | 727 | 1657 | 1721 | 2166 | 2296 | 3335 | 3585 | 3635 | 3762 |
| | Portata acqua | 3 | l/h | 157 | 157 | 339 | 339 | 461 | 461 | 580 | 580 | 673 | 673 |
| | | 2 | l/h | 112 | 112 | 254 | 254 | 346 | 346 | 456 | 456 | 526 | 526 |
| | | 1 | l/h | 58 | 58 | 142 | 142 | 186 | 186 | 287 | 287 | 313 | 313 |
| | Perdite di carico lato acqua | 3 | kPa | 6,5 | 6,5 | 7,5 | 7,5 | 15,8 | 15,8 | 13,5 | 13,5 | 18,7 | 18,7 |
| | | 2 | kPa | 3,2 | 3,2 | 4,4 | 4,4 | 4,4 | 4,4 | 7,1 | 7,1 | 11,3 | 11,3 |
| | | 1 | kPa | 1,3 | 1,3 | 1,5 | 1,5 | 1,8 | 1,8 | 2,5 | 2,5 | 4,5 | 4,5 |
| | Portata aria | 3 | m3/h | 157 | | 316 | | 451 | | 557 | | 610 | |
| | | 2 | m3/h | 110 | | 249 | | 359 | | 438 | | 465 | |
| | | 1 | m3/h | 53 | | 153 | | 243 | | 358 | | 401 | |
| | Livello di potenza sonora | 3 | dB(A) | 51 | | 53 | | 54 | | 55 | | 57 | |
| | | 2 | dB(A) | 44 | | 45 | | 46 | | 47 | | 48 | |
| | | 1 | dB(A) | 33 | | 35 | | 36 | | 36 | | 37 | |
| | Livello di pressione sonora | 3 | dB(A) | 42 | | 44 | | 45 | | 46 | | 48 | |
| | | 2 | dB(A) | 35 | | 36 | | 37 | | 38 | | 39 | |
| | | 1 | dB(A) | 24 | | 26 | | 27 | | 27 | | 28 | |

- Unità standard a bocca libera: pressione statica esterna = 0 Pa
- Il test per la rilevazione del livello di potenza sonora è stato eseguito in accordo con la normativa EN 16583:2015
- Livello di pressione sonora: considerata 8,6 dB(A) inferiore rispetto alla potenza sonora in una stanza di 90 m3 con un tempo di riverbero di 0,5 sec.
- Valori tensione ammissibile: ~230V / 1ph / 50-60Hz

## Dimensioni

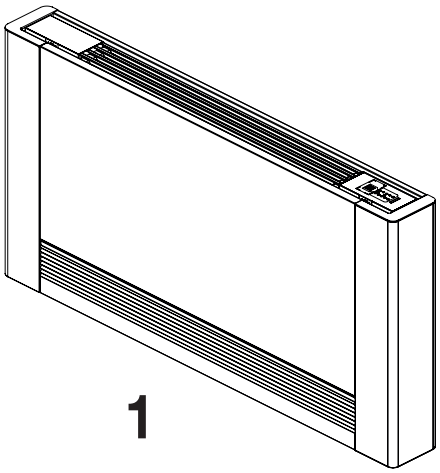


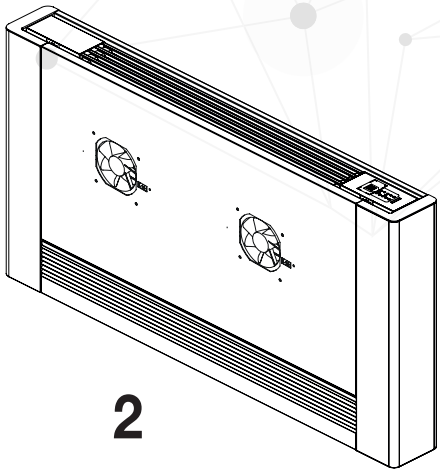


- **1** Modello Slim
- **2** Modello Slim R

Vista con mobile di copertura

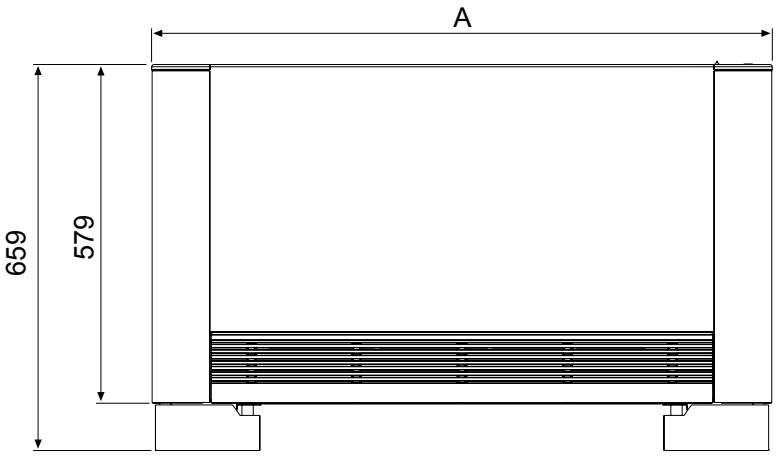


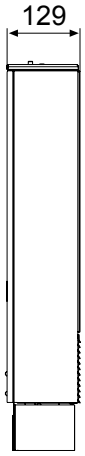


Vista senza mobile di copertura

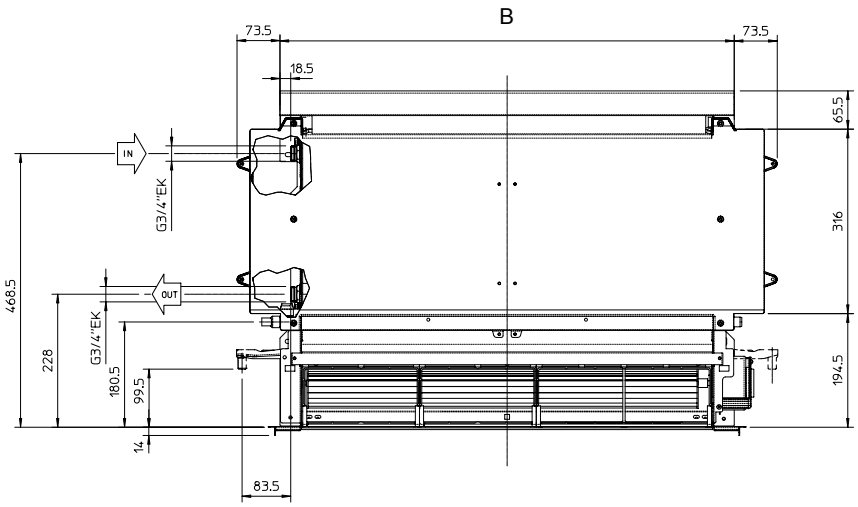


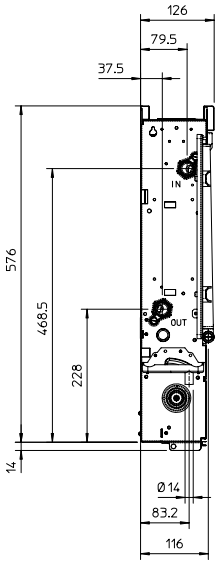


| | U.M. | ARSLIM/R - 05 | ARSLIM/R - 15 | ARSLIM/R - 25 | ARSLIM/R - 35 | ARSLIM/R - 45 |
|---|---|---|---|---|---|---|
| A | mm | 723 | 923 | 1123 | 1323 | 1523 |
| B | mm | 378 | 578 | 778 | 978 | 1178 |

| AR-SLIM | | 05 | 15 | 25 | 35 | 45 |
|---|---|---|---|---|---|---|
| CODICE | | 990.10.01SLIM | 990.10.02SLIM | 990.10.03SLIM | 990.10.04SLIM | 990.10.05SLIM |

| AR-SLIMR | | 05 R | 15 R | 25 R | 35 R | 45 R |
|---|---|---|---|---|---|---|
| CODICE | | 990.10.01SLIMR | 990.10.02SLIMR | 990.10.03SLIMR | 990.10.04SLIMR | 990.10.05SLIMR |

## Accessori

| | DESCRIZIONE | CODICE |
|---|---|---|
| | Piedini estetici a copertura delle tubazioni provenienti dal basso | 100.31.27 |
| 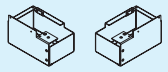 | Piedini per ancoraggio a pavimento | 100.31.28 |
| | Gruppo valvola 2 vie con servocomando | 100.31.31 |
| 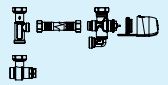 | Gruppo valvola 3 vie con servocomando | 100.31.30 |
| | Gruppo valvola 2 vie manuale | 100.31.29 |
| 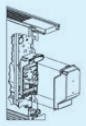 | **ACCESSORIO OBBLIGATORIO PER VERSIONE COMANDO LCD A PARETE**<br>MB 010 Scheda elettrica a bordo macchina (x comando Wall LCD) | 100.31.35 |
| | **ACCESSORIO OBBLIGATORIO PER VERSIONE COMANDO LCD A PARETE**<br>Wall LCD comando remoto a parete (max 30 macch. con MB010) | 100.31.34 |
| 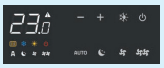 | **ACCESSORIO OBBLIGATORIO PER VERSIONE COMANDO A BORDO MACCHINA**<br>010 LCD Comando remoto a bordo macchina | 100.31.33 |

**AR RISCALDAMENTO S.P.A.**
Via Caboto, 15 - 36075 Montecchio Maggiore (VI) - Italy
Tel: (+39) 0444 499030 - Fax: (+39) 0444 499032 - E-mail: info@ar-therm.com

N.B. A motivo della costante politica di miglioramento del prodotto, e nell'intento di corrispondere sempre meglio alle esigenze del mercato, la AR RISCALDAMENTO S.p.A si riserva di apportare modifiche ai dati tecnici e quant'altro contenuto nella presente pubblicazione, senza l'obbligo di preavviso. Inoltre, declina ogni responsabilità per le possibili inesattezze contenute, se imputabili ad errori di stampa o trascrizione.