www.ar-therm.com

Scheda tecnica

Soffitto-Pavimento

Monosplit **Gas R32 - 3,5 kW - 5,0 kW - 7,1 kW**

3,5 kW

5,0 kW

14,0 - 15,0 kW

Dimensioni **unità esterna**

1U35

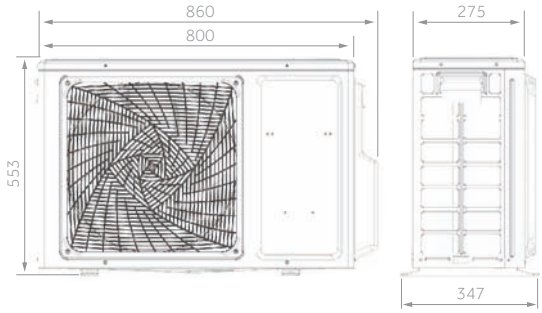

1U50

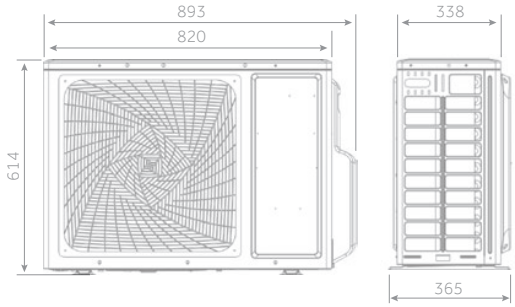

1U71

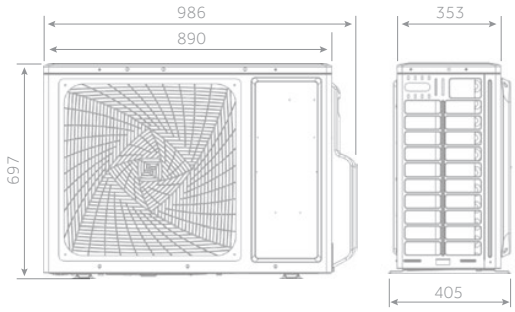

Dimensioni **unità interna**

AC35 - AC50 - AC71

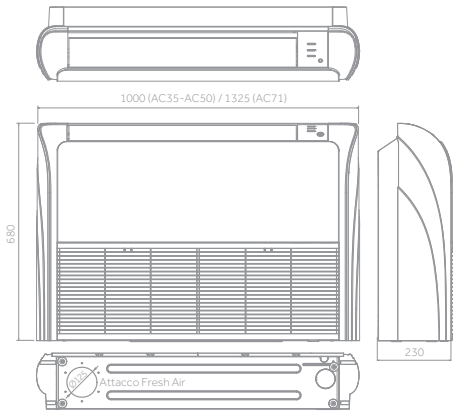

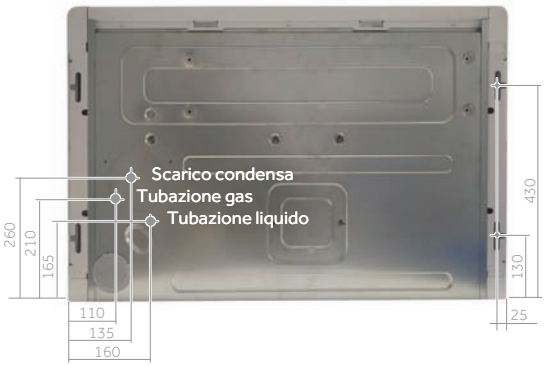

www.ar-therm.com

> (AC71) Soffitto	
m (kg)	Sup. (m²)
1,225	0,95
1,4	1,25
1,6	1,63
1,8	2,07
2,0	2,55
2,2	3,09
2,4	3,68
2,6	4,31
2,8	5,00
3,0	5,74

> (AC71) Pavimento	
m (kg)	Sup. (m²)
1,225	12,9
1,4	16,8
1,6	22,0
1,8	27,8
2,0	34,3
2,2	41,5
2,4	49,4
2,6	58,0
2,8	67,3
3,0	77,2

AC35S2SG1FA A+++ | A+
AC50S2SG1FA A++ | A+
AC71S2SG1FA A++ | A

Comando YR-HQS01 (opzionale)

Wi-Fi Smart Air 2 (optional)

Comando YR-E16B (opzionale)

Modulo WI-FI KZW-W001 (opzionale)

Comando YR-E17 (opzionale)

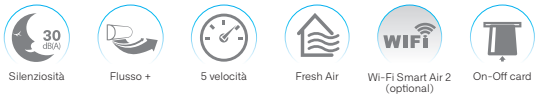

Silenziosità | Flusso + | 5 velocità | Fresh Air | Wi-Fi Smart Air 2 (optional) | On-Off card

Modello	UE		1U35S2SM1FA-2	1U50S2SJ2FA	1U71S2SR2FA
Codice commerciale	UE		995.87.44	995.87.21	995.87.40
Modello	**UI**		**AC35S2SG1FA**	**AC50S2SG1FA**	**AC71S2SG1FA**
Codice commerciale	UI		995.86.01	995.86.02	995.86.03
Dati prestazionali					
Potenza resa RAFF.	nom (min~max)	kW	3,5 (1,0~4,3)	5,0 (1,4~5,7)	7,1 (2~7,3)
Potenza resa RISC.	nom (min~max)	kW	4,0 (1,0~5,3)	5,8 (1,4~6,0)	7,5 (2,5~8)
Potenza assorbita RAFF.	nom (min~max)	kW	0,88 (0,3~1,5)	1,45 (0,5~2,0)	2,20 (0,5~3,0)
Potenza assorbita RISC.	nom (min~max)	kW	1,08 (0,5~1,6)	1,56 (0,52~2,35)	2,02 (0,5~3,0)
Classe energetica	EER	w/w	3,37	3,44	3,23
	COP	w/w	3,72	3,71	3,71
Pdesign RAFF.	35°C	kW	3,4	5,2	7,1
Pdesign RISC.	(-10°C)	kW	3	4,4	5
Classe energetica	SEER		8,5 (A+++)	7,31 (A++)	6,1 (A++)
	SCOP		4,47 (A+)	4,1 (A+)	3,8 (A)
Consumo annuo di energia RAFF.		kWh/a	176	276	407
Consumo annuo di energia RISC.		kWh/a	892	1566	1832
Unità interna					
Alimentazione		Ph/V/Hz	1/220~240/50/60	1/220~240/50/60	1/220~240/50/60
Volume aria trattato	H / M / L	m³/h	750/620/500/400	880/750/650/500	1250/1128/930/840
Deumidificazione		L/h	1,6	1,8	2,5
Potenza sonora alta RAFF.	H	dB(A)	53	57	61
Potenza sonora alta RISC.	H	dB(A)	53	57	61
Pressione sonora RAFF.	H / M / L	dB(A)	39/36/33	44/41/38	43/40/38/35
Pressione sonora RISC.	H / M / L	dB(A)	39/36/33	44/41/38	43/40/38/35
Dimensioni nette	L x P x H	mm	1000x230x680	1000x230x680	1325x230x680
Peso netto		kg	26	26	33,5
Unità esterna					
Alimentazione		Ph/V/Hz	1/220~240/50/60	1/220~240/50/60	1/220~240/50/60
Potenza sonora	H	dB(A)	61	63	67
Pressione sonora	H	dB(A)	48	51	54
Corrente assorbita	max	A	7,2	10,9	13,1
Dimensioni nette	L x P x H	mm	800x275x553	820x338x614	890x353x697
Peso netto		kg	31,5	37,8	45
Tipo compressore			Inverter single rotary	Inverter twin rotary	Inverter twin rotary
Marca compressore			Mitsubishi	Mitsubishi	Mitsubishi
Dati idraulici					
Refrigerante			R32	R32	R32
Tubazione liquido Ø	Ø	mm	6,35	6,35	9,52
Tubazione gas Ø	Ø	mm	9,52	12,7	15,88
Lunghezza tubazioni std senza carica aggiuntiva refrigerante		m	7	7	10
Lunghezza tubazioni max		m	15	25	50
Dislivello max UI - UE		m	10	15	30
Carica refrigerante di fabbrica		kg	0,94	0,95	1,3
Tonnellate equivalenti di CO_2		tCO_2EQ	0,63	0,63	0,87
Carica aggiuntiva ref. oltre lungh. std.		g/m	20	20	45
Limiti di funzionamento RAFF.	min~max	°C	21÷35°C (in) / -10÷43°C (out)		21÷35°C (in) / -10÷46°C (out)
Limiti di funzionamento RISC.	min~max	°C	10÷27°C (in) / -15÷24°C (out)		10÷27°C (in) / -15÷24°C (out)

www.ar-therm.com

Scheda tecnica

Soffitto-Pavimento

Monosplit **Gas R32 - 10,5 kW - 12,5 kW**

10,5 kW

12,5 kW

Dimensioni **unità esterna**

1U105

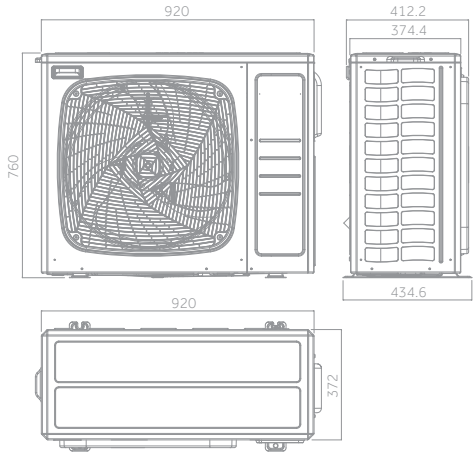

1U125

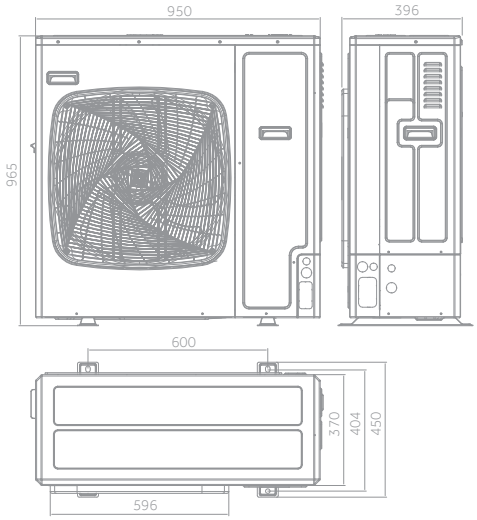

Dimensioni **unità interna**

AC105 - AC125

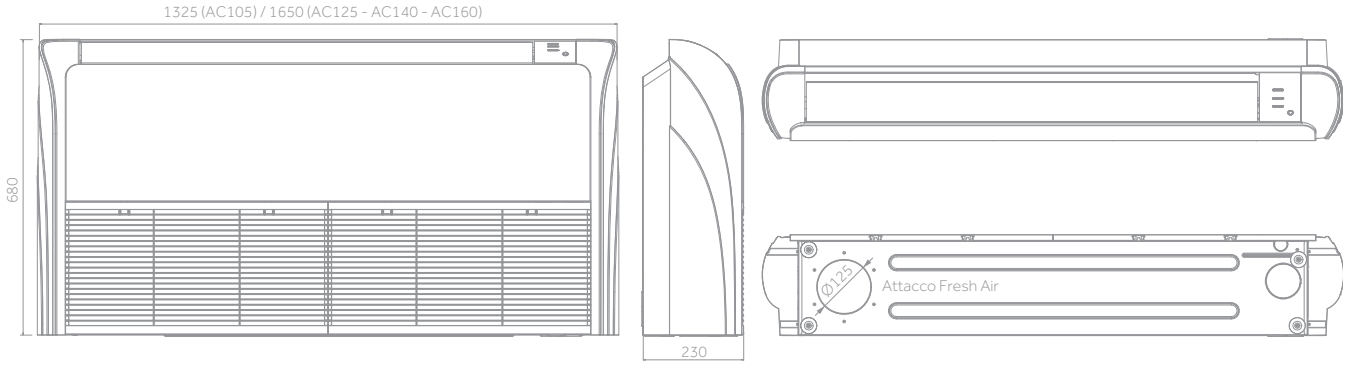

www.ar-therm.com

AC105S2SH1FA A++ | A
AC125S2SK1FA A+ | A

> (AC71) Soffitto	
m (kg)	Sup. (m²)
1,225	0,95
1,4	1,25
1,6	1,63
1,8	2,07
2,0	2,55
2,2	3,09
2,4	3,68
2,6	4,31
2,8	5,00
3,0	5,74

> (AC71) Pavimento	
m (kg)	Sup. (m²)
1,225	12,9
1,4	16,8
1,6	22,0
1,8	27,8
2,0	34,3
2,2	41,5
2,4	49,4
2,6	58,0
2,8	67,3
3,0	77,2

Comando YR-HQS01 (opzionale)

Wi-Fi Smart Air 2 (optional)

Comando YR-E16B (opzionale)

Modulo WI-FI KZW-W001 (opzionale)

Comando YR-E17 (opzionale)

Silenziosità

Flusso +

5 velocità

Fresh Air

Wi-Fi Smart Air 2 (optional)

On-Off card

Modello	UE		1U105S2SS2FA	1U105S2SS1FB	1U125S2SN2FA	1U125S2SN2FB
Codice commerciale	UE		995.87.45	995.87.39	995.87.65	995.87.66
Modello	**UI**		**AC105S2SH1FA**	**AC105S2SH1FA**	**AC125S2SK1FA**	**AC125S2SK1FA**
Codice commerciale	UI		995.86.04	995.86.04	995.86.05	995.86.05
Dati prestazionali						
Potenza resa RAFF.	nom (min~max)	kW	9,5 (2,5-10,0)	9,5 (2,5-10,0)	12,3 (3,0~13,0)	12,4 (3,0~13,0)
Potenza resa RISC.	nom (min~max)	kW	10,2 (3,0-10,5)	10,5 (3,0-11)	12,7 (3,5~13,5)	12,8 (3,5~13,5)
Potenza assorbita RAFF.	nom (min~max)	kW	3,13 (0,5-4,0)	3,25 (0,5-4,0)	4,54 (1,0~6,0)	4,53 (1,0~6,0)
Potenza assorbita RISC.	nom (min~max)	kW	3,07 (0,5-4,0)	3,1 (0,5-4,0)	3,96 (1,0~6,0)	3,93 (1,0~6,0)
Classe energetica	EER	w/w	3,04	2,9	2,71	2,74
	COP	w/w	3,32	3,5	3,21	3,26
Pdesign RAFF.	35°C	kW	9,5	9,5	12,3	12,4
Pdesign RISC.	(-10°C)	kW	7	6	8	8
Classe energetica	SEER		6,11 (A++)	6,11 (A++)	5,86 (A+)	5,86 (A+)
	SCOP		3,8 (A)	3,91 (A)	3,97 (A)	3,98 (A)
Consumo annuo di energia RAFF.		kWh/a	549	557	738	742
Consumo annuo di energia RISC.		kWh/a	2750	2228	2995	2976
Unità interna						
Alimentazione		Ph/V/Hz	1/220~240/50/60	1/220~240/50/60	1/220~240/50/60	1/220~240/50/60
Volume aria trattato	H / M / L	m³/h	1600/1400/1280/1160	1600/1400/1280/1160	2050/1900/1600/1400	2050/1900/1600/1400
Potenza sonora alta RAFF.	H	dB(A)	61	63	64	64
Potenza sonora alta RISC.	H	dB(A)	61	63	64	64
Pressione sonora RAFF.	H / M / L	dB(A)	47/43/41/37	47/43/41/37	46/43/41/38	46/43/41/38
Pressione sonora RISC.	H / M / L	dB(A)	47/43/41/37	47/43/41/37	46/43/41/38	46/43/41/38
Dimensioni nette	L x P x H	mm	1325x230x680	1325x230x680	1650x230x680	1650x230x680
Peso netto		kg	33,5	33,5	43	43
Unità esterna						
Alimentazione		Ph/V/Hz	1/220~240/50/60	3/380~415/50/60	1 /220~240/50/60	3 /380~415/50/60
Potenza sonora	H	dB(A)	66	68	72	72
Pressione sonora	H	dB(A)	53	54	58	58
Dimensioni nette	L x P x H	mm	920x372x760	920x372x760	950x370x965	950x370x965
Peso netto		kg	60	61	84	85
Tipo compressore			Inverter twin rotary	Inverter twin rotary	Inverter twin rotary	Inverter twin rotary
Marca compressore			Mitsubishi	Mitsubishi	Mitsubishi	Mitsubishi
Dati idraulici						
Refrigerante			R32	R32	R32	R32
Tubazione liquido Ø	Ø	mm	9,52	9,52	9,52	9,52
Tubazione gas Ø	Ø	mm	15,88	15,88	15,88	15,88
Lunghezza tubazioni std senza carica aggiuntiva refrigerante		m	30	30	30	30
Lunghezza tubazioni max		m	50	50	50	50
Dislivello max UI - UE		m	30	30	30	30
Carica refrigerante di fabbrica		kg	1,7	1,7	2,3	2,3
Tonnellate equivalenti di CO_2		tCO_2EQ	1,14	1,14	1,55	1,55
Carica aggiuntiva ref. oltre lungh. std.		g/m	45	45	45	45
Limiti di funzionamento RAFF.	min~max	°C	21÷35°C (in) / -10÷46°C (out)			
Limiti di funzionamento RISC.	min~max	°C	10÷27°C (in) / -15÷24°C (out)			

www.ar-therm.com

Scheda tecnica

Soffitto-Pavimento

Monosplit **Gas R32 - 14,0 kW - 16,0 kW**

14,0 kW

14,0 - 16,0 kW

Dimensioni **unità esterna**

1U140

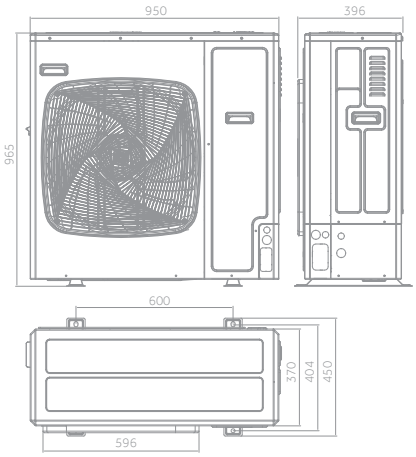

1U140 - 1U160

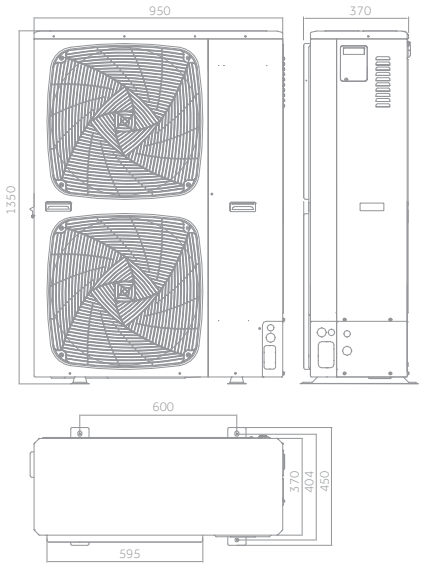

Dimensioni **unità interna**

AC140 - AC160

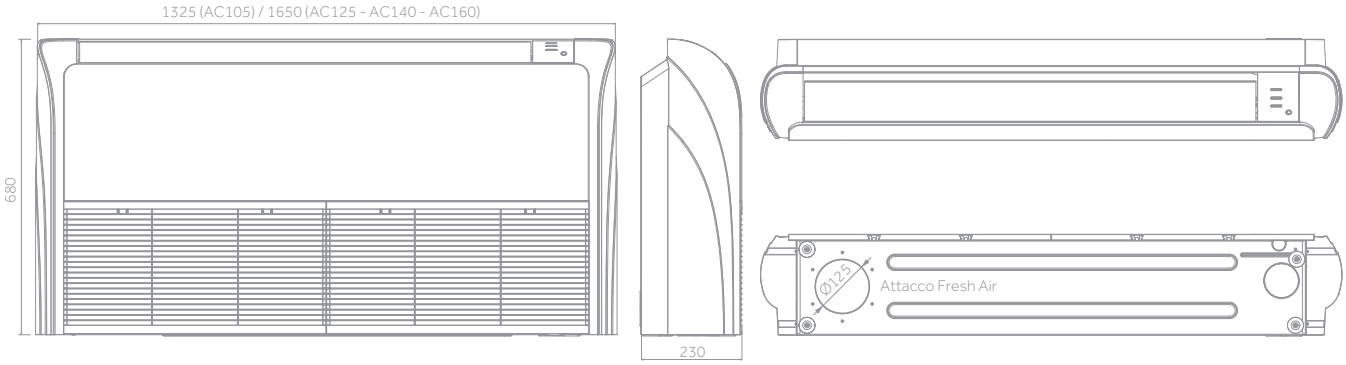

www.ar-therm.com

AC140S2SK1FA A+ | A
AC140S2SK1FA A+ | A+
AC140S2SK1FA A++ | A+
AC160S2SK1FA A+ | A+

> (AC71) Soffitto	
m (kg)	Sup. (m²)
1,225	0,95
1,4	1,25
1,6	1,63
1,8	2,07
2,0	2,55
2,2	3,09
2,4	3,68
2,6	4,31
2,8	5,00
3,0	5,74

> (AC71) Pavimento	
m (kg)	Sup. (m²)
1,225	12,9
1,4	16,8
1,6	22,0
1,8	27,8
2,0	34,3
2,2	41,5
2,4	49,4
2,6	58,0
2,8	67,3
3,0	77,2

Comando YR-HQS01 (opzionale)

Wi-Fi Smart Air 2 (optional)

Comando YR-E16B (opzionale)

Modulo WI-FI KZW-W001 (opzionale)

Comando YR-E17 (opzionale)

Silenziosità

Flusso +

5 velocità

Fresh Air

Wi-Fi Smart Air 2 (optional)

On-Off card

Modello	UE		1U140S2SN1FA	1U140S2SN1FB	1U140S2SP2FA	1U140S2SP2FB	1U160S2SP1FB
Codice commerciale	UE		995.87.60	995.87.61	995.87.46	995.87.47	995.87.62
Modello	**UI**		**AC140S2SK1FA**	**AC140S2SK1FA**	**AC140S2SK1FA**	**AC140S2SK1FA**	**AC160S2SK1FA**
Codice commerciale	UI			995.86.06	995.86.06	995.86.06	995.86.07
Dati prestazionali							
Potenza resa RAFF.	nom (min~max)	kW	13,4 (3,5~14,0)	13,4 (3,5~14,0)	13,6 (4,0~15,0)	13,6 (4,0~15,0)	16,0(4,5~16,5)
Potenza resa RISC.	nom (min~max)	kW	15,0 (4,0~15,5)	15,0 (4,0~15,5)	15,0 (4,5~16,0)	15,0 (4,5~16,0)	17,0 (5,0~18,0)
Potenza assorbita RAFF.	nom (min~max)	kW	5,23 (1,0~6,5)	5,13 (1,0~6,5)	4,53 (1,0~6,0)	4,53 (1,0~6,0)	5,39 (1,0~6,5)
Potenza assorbita RISC.	nom (min~max)	kW	5,08 (1,0~6,5)	4,97 (1,0~6,5)	4,17 (1,0~6,0)	4,29 (1,0~6,0)	4,97 (1,0~6,5)
Classe energetica	EER	w/w	2,56	2,61	3,0	3,0	2,97
	COP	w/w	2,95	3,02	3,6	3,5	3,42
Pdesign RAFF.	35°C	kW	13,4	13,4	13,6	13,6	16
Pdesign RISC.	(-10°C)	kW	8,5	8,5	10	10	11
Classe energetica	SEER		5,92 (A+)	5,97 (A+)	6,16 (A++)	6,18 (A++)	6,06 (A+)
	SCOP		3,97 (A)	4,0 (A+)	4,06 (A+)	4,06 (A+)	4,06 (A+)
Consumo annuo di energia RAFF.		kWh/a	792	786	761	759	924
Consumo annuo di energia RISC.		kWh/a	2995	2976	3791	3791	3791
Unità interna							
Alimentazione		Ph/V/Hz	1/220~240/50/60	1/220~240/50/60	1/220~240/50/60	1/220~240/50/60	1/220~240/50/60
Volume aria trattato	H / M / L	m³/h	2150/1980/1800/1600	2150/1980/1800/1600	2150/1980/1800/1600	2150/1980/1800/1600	2250/2000/1850/1650
Potenza sonora alta RAFF.	H	dB(A)	66	66	66	66	67
Potenza sonora alta RISC.	H	dB(A)	66	66	66	66	67
Pressione sonora RAFF.	H / M / L	dB(A)	48/46/43/40	48/46/43/40	48/46/43/40	48/46/43/40	48/46/43/40
Pressione sonora RISC.	H / M / L	dB(A)	48/46/43/40	48/46/43/40	48/46/43/40	48/46/43/40	48/46/43/40
Dimensioni nette	L x P x H	mm	1650x230x680	1650x230x680	1650x230x680	1650x230x680	1650x230x680
Peso netto		kg	43	43	43	43	43
Unità esterna							
Alimentazione		Ph/V/Hz	1/220~240/50/60	3/380~415/50/60	1/220~240/50/60	3/380~415/50/60	3/380~415/50/60
Potenza sonora	H	dB(A)	72	72	70	70	72
Pressione sonora	H	dB(A)	58	58	53	53	58
Dimensioni nette	L x P x H	mm	950x370x965	950x370x965	950x370x1350	950x370x1350	950x370x1350
Peso netto		kg	84	85	105	101	101
Tipo compressore			Inverter twin rotary	Inverter twin rotary	Inverter twin rotary	Inverter twin rotary	Inverter twin rotary
Marca compressore			Mitsubishi	Mitsubishi	Mitsubishi	Mitsubishi	Mitsubishi
Dati idraulici							
Refrigerante			R32	R32	R32	R32	R32
Tubazione liquido Ø	Ø	mm	9,52	9,52	9,52	9,52	9,52
Tubazione gas Ø	Ø	mm	15,88	15,88	15,88	15,88	19,05
Lunghezza tubazioni std senza carica aggiuntiva refrigerante		m	30	30	30	30	30
Lunghezza tubazioni max		m	70	70	70	70	70
Dislivello max UI - UE		m	30	30	30	30	30
Carica refrigerante di fabbrica		kg	2,3	2,3	2,9	3,5	3,5
Tonnellate equivalenti di CO_2		tCO_2EQ	1,55	1,55	1,95	2,36	2,36
Carica aggiuntiva ref. oltre lungh. std.		g/m	45	45	45	45	45
Limiti di funzionamento RAFF.	min~max	°C	21÷35°C (in) / -10÷46°C (out)				
Limiti di funzionamento RISC.	min~max	°C	10÷27°C (in) / -15÷24°C (out)				

Accessori

Silenziosità
Un basso livello di rumorosità, garantisce la massima tranquillità grazie al design ottimizzato del ventilatore, delle condotte dell'aria e del motore.

Fresh Air

Flusso +
L'unità interna è stata migliorata, grazie ad un motore speciale ed il ventilatore a condotte dell'aria ottimizzate, il flusso d'aria raggiunge fino a 20 metri di gittata.

Wi-Fi Smart Air 2
Scarica l'applicazione su un dispositivo Apple o Android e collega l'apparecchiatura al dispositivo per controllare il sistema ovunque tu sia e in qualsiasi momento.

5 Velocità Ventilatore
Regolazione della velocità altissima/alta/media/bassa/bassissima per offrire agli utenti una maggiore possibilità di scelta nel controllo del flusso d'aria.

On-Off card

AR RISCALDAMENTO S.P.A.
Via Caboto, 15 - 36075 Montecchio Maggiore (VI) - Italy
Tel: (+39) 0444 499030 - Fax: (+39) 0444 499032 - E-mail: info@ar-therm.com

N.B. A motivo della costante politica di miglioramento del prodotto, e nell'intento di corrispondere sempre meglio alle esigenze del mercato, la AR RISCALDAMENTO S.p.A si riserva di apportare modifiche ai dati tecnici e quant'altro contenuto nella presente pubblicazione, senza l'obbligo di preavviso. Inoltre, declina ogni responsabilità per le possibili inesattezze contenute, se imputabili ad errori di stampa o trascrizione.